Cod.	Tipo - *Type*	Diametro ventola - *Fan diameter*
3010.0356 **3010.0357**	**VA18 - BP10/C - 41A** Aspirante - *Suction* **VA18 - BP10/C - 41S** Soffiante - *Blowing*	**385 mm**

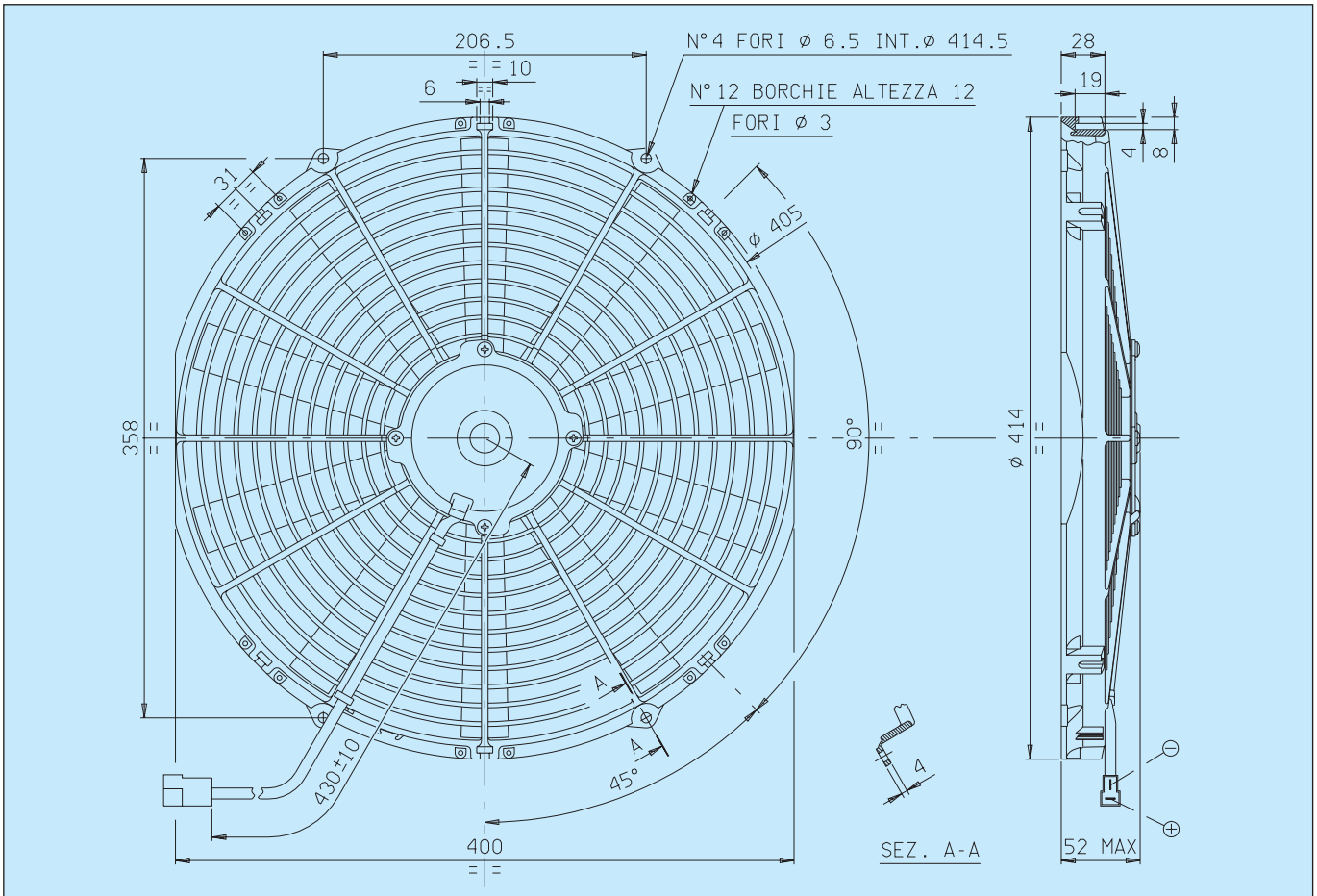

Connettore tipo AMP Cod.180908 - Faston maschi tipo AMP Cod.42098 - 2
Plastic connector AMP Cod.180908 - Male flat AMP Code 42098 - 2

* Peso 1,300 kg. circa
* *Weight 1,300 Kg. approx.*

* Motore chiuso, IP 68
* *Waterproof motor, IP 68*

* Lunga durata
* *Long life*

* A richiesta (per applicazioni OEM) disponibile anche in versione LL e VLL.
* *Available also in LL and VLL versions for OEM applications only.*

* Accessori disponibili: tutti i kit di fissaggio.
* *Available accessories: all the fixing kits.*

Tensione di prova 26 V cc - *Test voltage 26 V DC*

Pressione statica *Static pressure* mm H_2O	Portata *Airflow* m^3/h	Corrente assorbita *Current input* A
0	2200	3,8
2,5	1960	4,0
5	1700	4,2
7,5	1340	4,3
10	920	4,2
12,5	500	4,1
15	0	4,0

Static pressure: 1 mm H_2O = 0,04 in. H_2O
Airflow: 1 m^3/h = 0,59 cfm