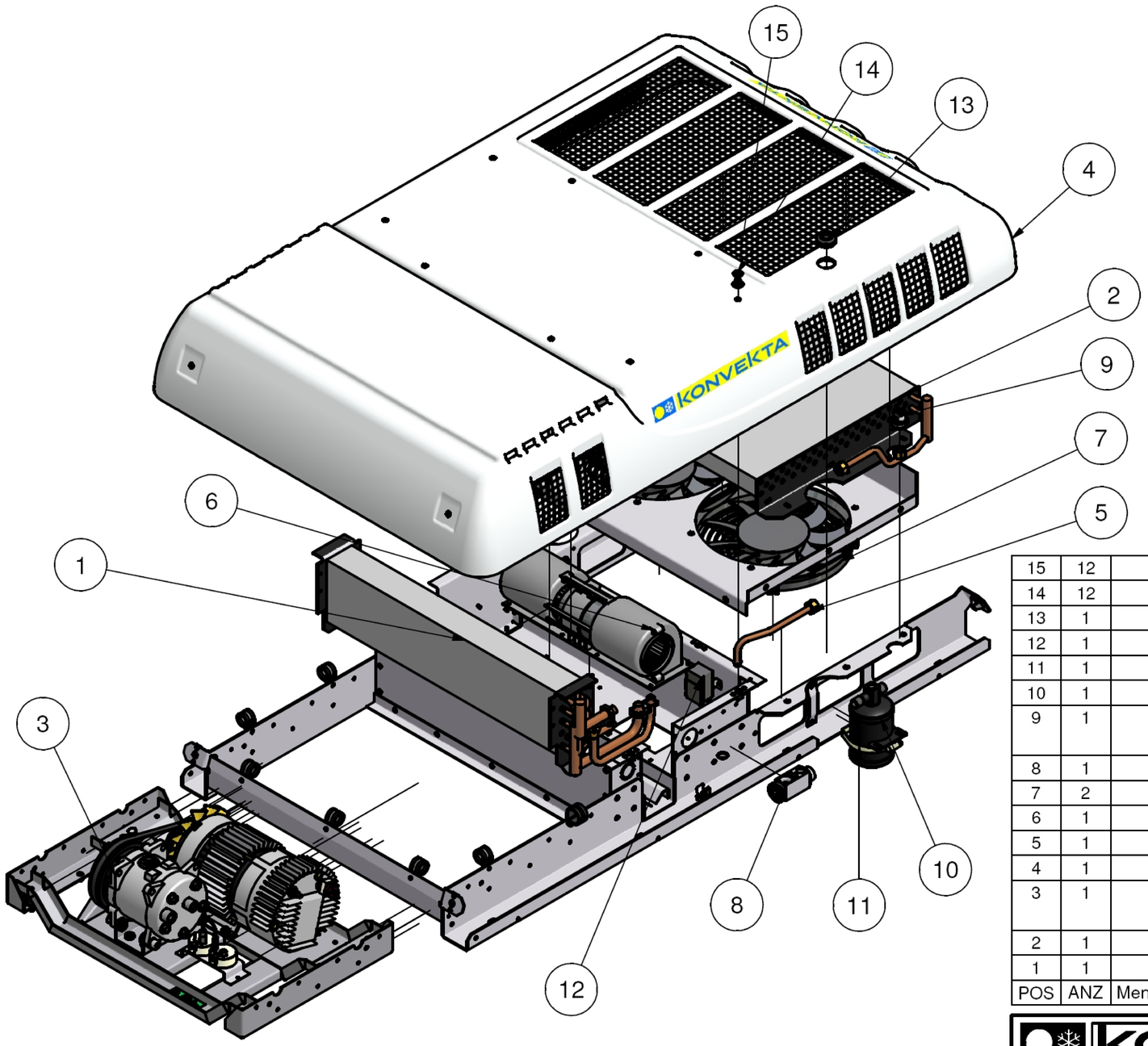

POS	ANZ	Menge		nazwa	Artikel Nr.	Uwagi
15	12		szt.	podkładka gumowa	H14-001-235	fi 5,5 x fi18 - t=2
14	12		szt.	zatrzask mocujący	H14-001-231	dł. 26,2 mm
13	1		szt.	zaślepka gumowa	H14-000-238	zamknięcie
12	1		szt.	termostat	H11-001-359	z pokrywą/czerwone
11	1		szt.	opaska skręcana	H14-000-239	60-80
10	1		szt.	osuszacz/zbiornik/wziernik	H14-003-049	2x5/8" oring/śr.70mm
9	1		szt.	presostat kombi niskie/wysokie	H11-001-378	śr. 27mm/dł.46mm 3/8"-24UNF
8	1		szt.	zawór rozprężny (blok)	H14-001-081	TCD F2 /R134a
7	2		szt.	wentylator (sierpowy)	H11-002-234	24V fi255/4,1A
6	1		szt.	dmuchawa BH1300	H11-001-286	24V/3-stopniowa
5	1		szt.	rurka	B51-100-123	pomiędzy zawór rozprężny- osuszacz
4	1		szt.	obudowa	H59-000-114	KL20E/KL20KDE
3	1		szt.	napęd kpl./24V/1.0kW	BAE-010	SD5H09 3PK/24V/1Kw/3/4".u.7/8
2	1		szt.	bateria skraplacza	H35-012-090	0554L15RH25,4/03RT12
1	1		szt.	bateria parownika	H30-013-043	0550L06RH25,4/05RT12

Wąż czynnika chłodniczego NW10 pomiędzy sprężarką i skraplaczem

Art.Nr.: B12-10Q-059

Wąż czynnika chłodniczego NW13 pomiędzy sprężarką i zaworem rozprężnym

Art.Nr.: B12-13Q-058

KONVEKTA
Thermo Systems
KÜHL- & KLIMAANLAGEN D-34607 SCHWALMSTADT

Durch Weiterentwicklung entstehende konstruktive und technische Änderungen behalten wir uns vor. Diese Zeichnung verbleibt unser Eigentum. Vervielfältigung, Verwertung oder Mitteilung an dritte Personen hat zivil- und strafrechtliche Folgen. (Urheberrechtsgesetz. Gesetz gegen den unlauteren Wettbewerb BGB).

Nr.	Änderungen	Datum	Name

	Datum	Name
Gez.	17.07.2007	M. Hirth
Gepr.		
Norm		

Änderungen nur mit CAD Version: >IV6.0

Klimatyzator

KL20E/24V

Masstab:		Artikel Nummer	
Toleranz: ISO 2768-m		BKL-0350242E01	
Ers. d.:	Gewicht:	Blatt 1 / 1	Zeichnungs-Nr.
Werkstoff:		A3	KL2E01ET

Dateiablage: V:\Inventor-5\1-USER\TB21\TB21_Projekt_999999-87001-0101\Zusammenbau\Präsentation\KL2E01ET.idw