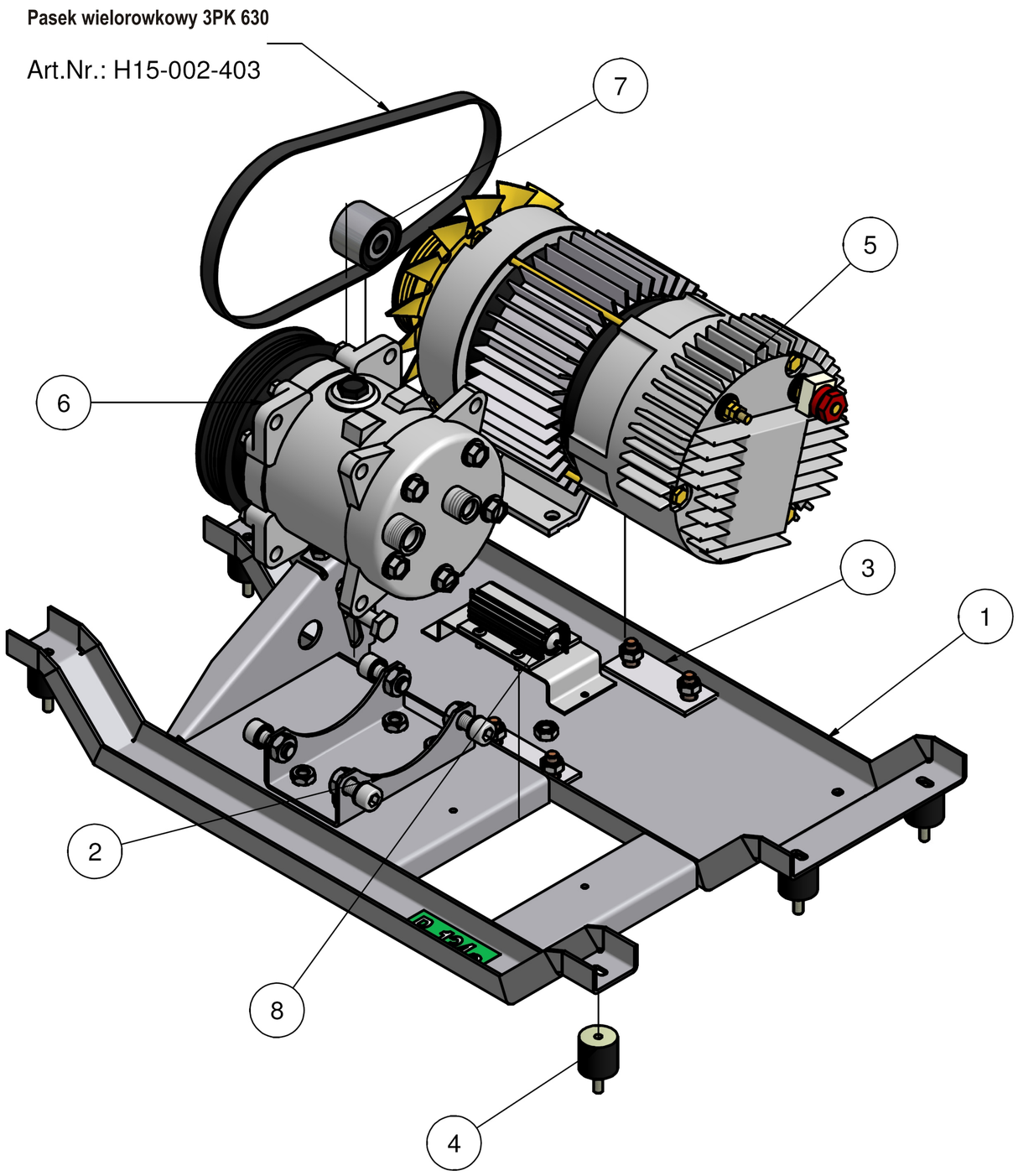

POS	ANZ	Menge	j. miary	nazwa	Artikel Nr.	Abmessung/DIN
8	1		szt.	płyta elektryczna do AE	BK1-200-179	24-12V opornik do sprzęgła MK
7	1		szt.	rolka napinająca	H15-001-112	Ø 37 mm/ ze śrubą
6	1		szt.	sprężarka SD5H09	H13-002-209	HB/125mm/5PV/12V
5	1		szt.	silnik prądu stałego	H11-002-232	24V z zabudowaną elektroniką
4	6		szt.	amortyzator drgań	H14-002-283	wys. 25 mm/fi 25 mm
3	2		szt.	profil płaski	B56-160-310	napęd KL20E
2	1		szt.	szyna montażowa kpl.	B56-100-152	sprężarka SD5H09
1	1		szt.	uchwyt kpl.	B57-100-400	napęd KL20E

KONVEKTA
Thermo Systems
KÜHL- & KLIMAANLAGEN D-34607 SCHWALMSTADT

Durch Weiterentwicklung entstehende konstruktive und technische Änderungen behalten wir uns vor. Diese Zeichnung verbleibt unser Eigentum. Vervielfältigung, Verwertung oder Mitteilung an dritte Personen hat zivil- und strafrechtliche Folgen. (Urheberrechtsgesetz. Gesetz gegen den unlauteren Wettbewerb BGB).

Nr.	Änderungen	Datum	Name

	Datum	Name
Gez.	17.07.2007	M. Hirth
Gepr.		
Norm		

Änderungen nur mit CAD Version: >IV6.0

Napęd .kpl/24V/1.0Kw

SD5H09 3PK/24V/1Kw/3/4".u.7/8

Masstab:		Artikel Nummer	
Toleranz: ISO 2768-m		BAE-010	
Ers. d.:	Gewicht:	Blatt 1 / 1	Zeichnungs-Nr.
Werkstoff:		A3	AE010ET

Dateiablage: V:\Inventor-5\1-USER\TB21\TB21_Projekt_999999-87001-0101\Zusammenbau\Präsentation\AE010ET.idw